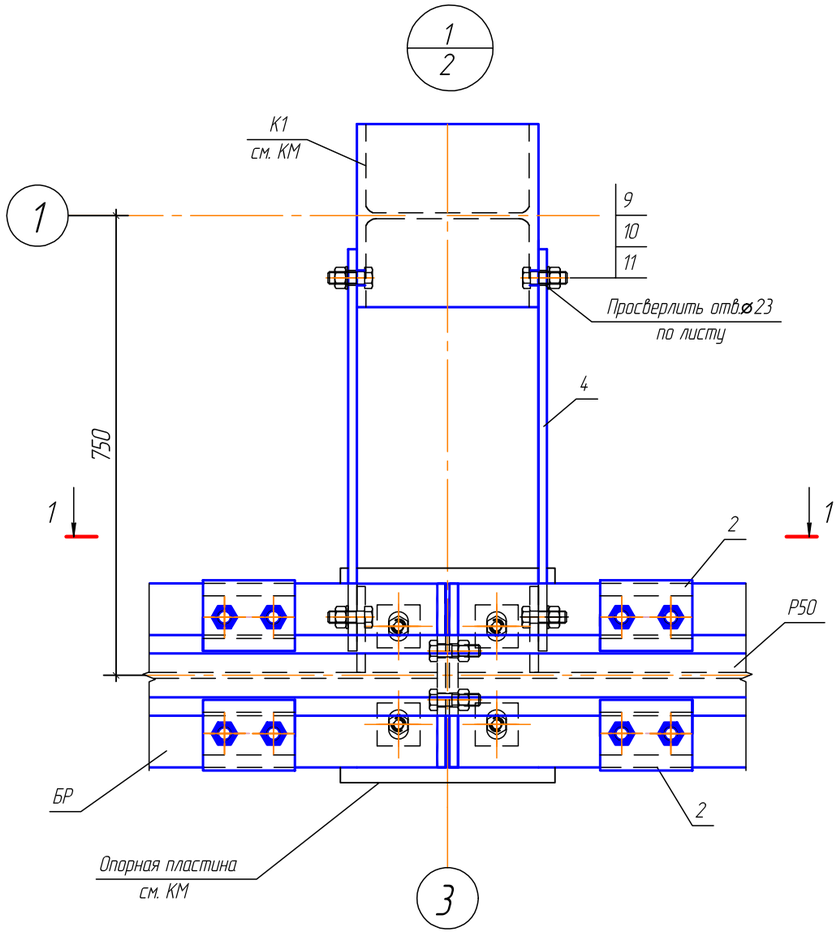

1-1

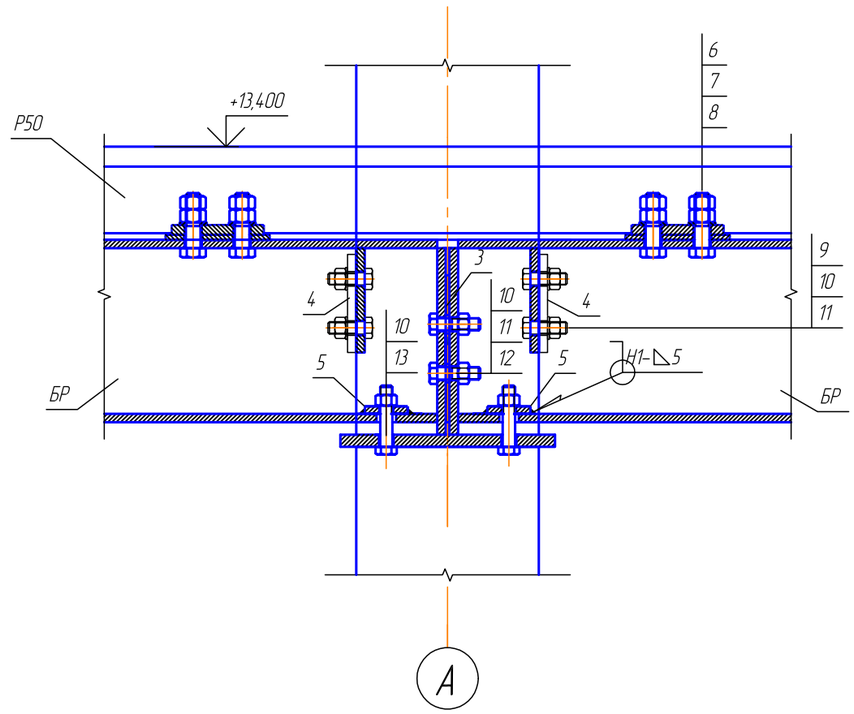

Спецификация элементов

Поз. Марка.	Обозначение	Наименование	Кол-во	Масса ед, кг	Примечание
1	Планка упорная	лист $\frac{-10\ ГОСТ\ 19903-74*}{С255\ ГОСТ27772-88}$ 85х170 мм	168	1,13	см.л.7
2	Планка прижимная	лист $\frac{-16\ ГОСТ\ 19903-74*}{С255\ ГОСТ27772-88}$ 115х150 мм	168	2,17	см.л.7
3	Монтажная прокладка	лист $\frac{-6\ ГОСТ\ 19903-74*}{С255\ ГОСТ27772-88}$ 240х300 мм	10	3,40	см.л.7
4		лист $\frac{-14\ ГОСТ\ 19903-74*}{С255\ ГОСТ27772-88}$ 160х655 мм	24	11,52	см.л.7
5		Шайба -70х70мм t=12мм	56	0,5	см.л.7
6	ГОСТ 7798-70	Болт М24-6g х100.58	336		
7	ГОСТ 5915-70	Гайка М24-6Н.5	672		
8	ГОСТ 11371-78	Шайба А.24.01	336		
9	ГОСТ 7798-70	Болт М20-6g х60.58	96		
10	ГОСТ 5915-70	Гайка М20-6Н.5	192		
11	ГОСТ 11371-78	Шайба А.20.01	136		
12	ГОСТ 7798-70	Болт М20-6g х70.58	40		
13	ГОСТ 7798-70	Болт М20-6g х100.58	56		
Р50	ГОСТ Р 51685-2013	Рельс Р50-12,38м	6		
	ГОСТ 19128-73	Накладка 1Р50	4	18,8	см. п.4

Примечания

1. Соединения металлоконструкций приняты на болтах по ГОСТ 7798-70
2. Стыковку рельсов выполнить накладками 1Р50 согласно сер.1.426.2-7 вып.6.

Согласовано

Взам. инв. №

Подп. и дата

Инв. № подл.

Изм.	Кол.уч.	Лист	№док.	Подп.	Дата
Проверил		Плотников			
Разраб.		Лядова			
Н. контр.		Лядов			

РНФ 14-29-00172-1-КР.1

Здание с испытательным стендом по адресу:
г. Пермь, ул. Академика Королева, 1.

Здание с испытательным стендом	Стадия	Лист	Листов
	Р	6	
Узел 1	ИМСС УрО РАН		

Формат А3